Pokyny pro instalaci a údržbu DESPONIA, DESPONIA plus

Úvod:
Pro zaručení uváděných vlastností klapek DESPONIA + AQUARIA je zcela zásadní dodržení postupu práce a těchto pokynů pro instalaci.
Montáž smí být prováděna pouze vyhovující doporučenou technikou a kvalifikovanou obsluhou.
Firma Fluidtechnik Bohemia neponese zodpovědnost za poškození, která vzniknou neodbornou montáží, pokud nebyly dodrženy pokyny v tomto návodu. Pokud se týká klapek jako koncových armatur, naleznete další informace v katalogových listech. Tam také naleznete rozměry, použitý materiál a možnosti použití.

Skladování:
Klapky DESPONIA + AQUARIA by měly být skladovány tak, aby byly chráněny před prachem a vlhkostí.
Klapky jsou dodávány s kotoučem v mírně pootevřené poloze. Tato poloha by měla být zachována až do okamžiku montáže (obr. 1).
Klapky s jednočinnými pneumatickými pohony, u kterých je uzavírací funkce zajištěna pružinami, je doporučeno uskladnit s oddělenými pohony, aby se manžety trvale nezdeformovaly.

Bezpečnostní opatření před instalací:
Ujistěte se, že klapka kterou chcete instalovat, je skutečně vhodná pro zamýšlenou aplikaci a provozním podmínkám. Odpovědnost za použití média (odolnost vůči korozi, tlak, teplota apod.) má provozovatel zařízení. Kontaktujte nás v případě, že budete potřebovat pomoc.
Vezměte na vědomí, že případné turbolence, které mohou vznikat např. v ohybech potrubí, a hydrodinamické síly zvyšují kroutící moment klapek. Proto doporučujeme dodržovat minimální vzdálenost od takových konstrukčních částí rovnající se 5 x DN.

Příprava před instalací:
Poloha
Při instalaci klapky do vodorovného potrubí doporučujeme instalovat vřeteno klapky ve vodorovné poloze a sice tak, aby spodní okraj kotouče otevíral ve směru proudění. To zabraňuje ukládaní kalů a nečistot v oblasti těsnění vřetene klapky (obr. 2).

Těsnění příruby:
Nepoužívejte žádná těsnění nebo tuky (obr. 3)

1

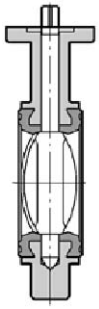

2

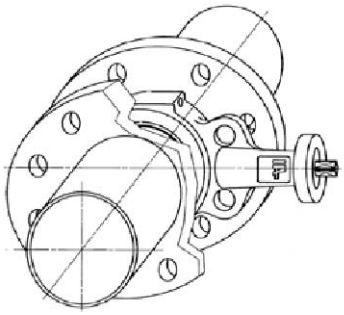

3

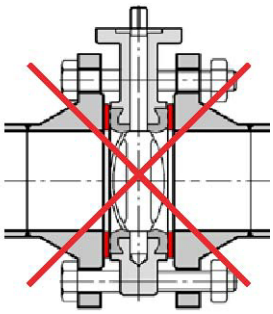

Montáž:
Čela připojovacích přírub musí být hladká a čistá, zbavená rzi, zbytků nátěrů, okují a nečistot tak, aby nepoškodilo těsnění klapky.
Uzavírací klapky DESPONIA + AQUARIA jsou vhodná pro instalaci mezi příruby DIN PN10/16 a ANSI 150.
Instalaci klapek mezi příruby podle jiných norem konzultujte s námi.
Dbejte katalogových listů, kde jsou uvedeny rozměry přírub.
Klapka se nesmí instalovat na potrubí, jehož skutečná světlost je menší než jmenovitá světlost klapky. V takovém případě musí být mezi příruby a klapky umístěny distanční kroužky, aby se zabránilo poškození kotouče při otevírání (obr. 4).
Klapka se nesmí za žádných okolností vložit mezi příruby, které nejsou rovnoběžné. Potrubí a klapka musí být souosé. Kotouč
přesazené klapky by se mohl poškodit (obr.5).
Kromě toho je absolutně nepřípustné svařovat na potrubí, pokud je klapka mezi přírubami, to by mohlo zničit manžetu klapky.
Příruby musí být dostatečně roztaženy, aby klapky mohly být bez problémů vloženy a kotouč bylo možno přitom lehce otevírat (obr.6). V případě, že jsou příruby příliš u sebe, mohou se manžety poškodit nebo jsou z tělesa vytlačeny. Při mírně otevřeném kotouči nasaďte šrouby příruby a pevně utáhněte (obr. 7).

Pokud by byly šrouby utaženy při uzavřeném kotouči, budou manžety v chybné poloze předpjaté. Tím se zvýší krouticí moment a klapka se může stát eventuelně netěsná. Kotouč plně otevřete (obr. 8). Zkontrolujte, zdali má potrubí správný směr proudění a je ve vodorovné poloze. Matice utahujte stejnoměrně a diagonálně.

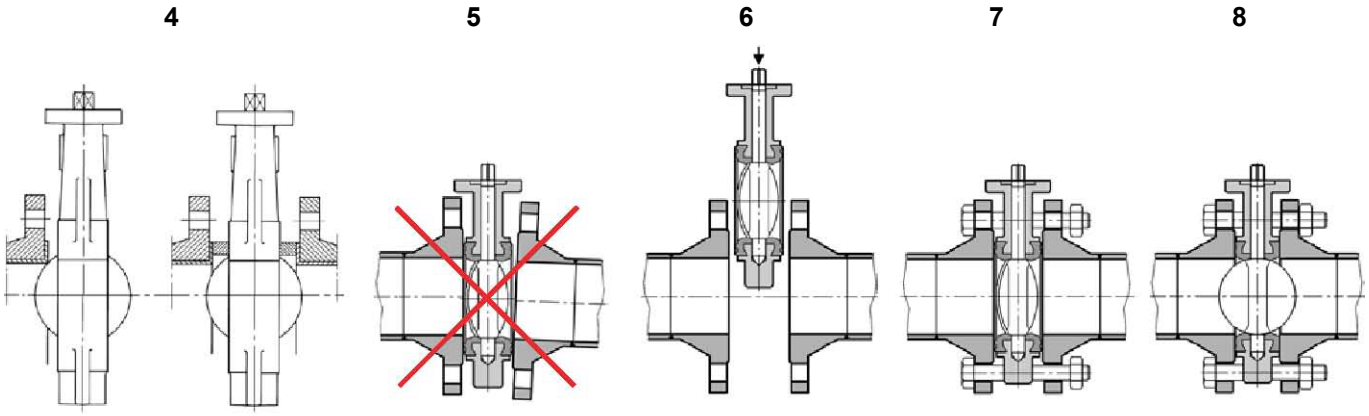

FLUIDS UNDER CONTROL

Kontrola funkčnosti:
Před uvedením do provozu doporučujeme provést zkoušku funkčnosti klapky. Klapku je nutné alespoň jednou otevřít a zavřít a následně zkontrolovat, zdali kotouč někde nenaráží a zdali je klapka těsná v obou směrech. Jestliže je potrubí podrobeno tlakové zkoušce, je nezbytné dbát na to, aby nebylo vyšší než maximální přípustný provozní tlak klapky. Příliš zvýšený tlak by mohl klapku zničit.

Čištění potrubí:
Při případném čištění je nutno dbát na to, aby použité čistící prostředky a pomůcky nepoškodily nebo nezničily klapku.

Demontáž:
Před demontáží je nutné se přesvědčit, že všechna nebezpečná média vytekla. Musí být dodržena odpovídající bezpečnostní opatření. Při demontáži klapky kvůli údržbě nebo čištění je nutné dávat pozor na to, aby se kotouč klapky a manžeta nepoškodily.

Likvidace:
Je nutné dbát na to, aby se usazeniny na vnitřní straně klapky nestaly nebezpečné člověku a životnímu prostředí.
Na konci životnosti klapky je nutno ji zlikvidovat odborně a s ohledem na životní prostředí.

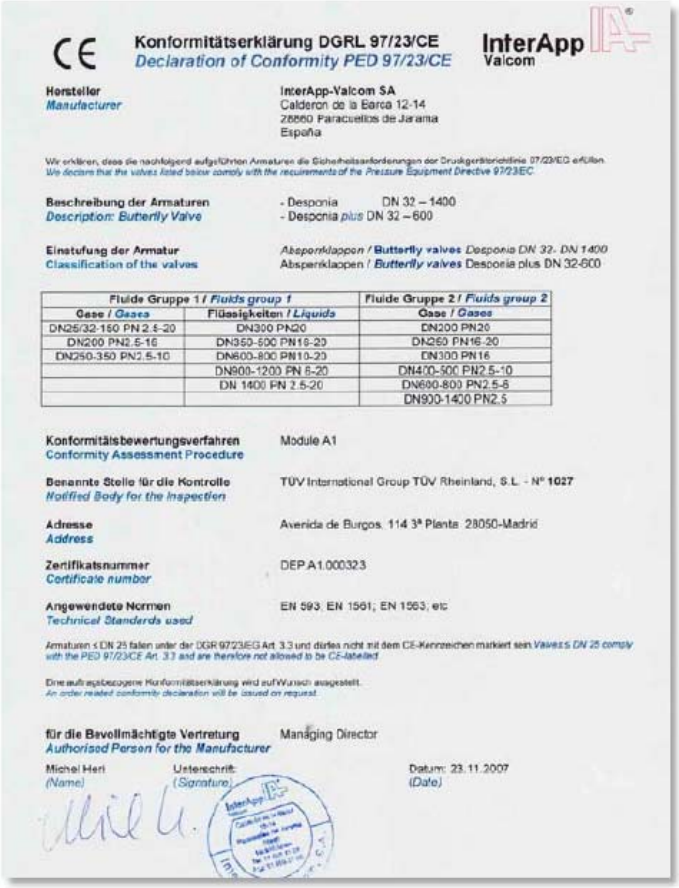

CE

Konformitätserklärung DGRL 97/23/CE
Declaration of Conformity PED 97/23/CE

InterApp Valcom

Hersteller / *Manufacturer*
InterApp-Valcom SA
Calderon de la Barca 12-14
28660 Paracuellos de Jarama
España

Wir erklären, dass die nachfolgend aufgeführten Armaturen die Sicherheitsanforderungen der Druckgeräterichtlinie 97/23/EG erfüllen.
We declare that the valves listed below comply with the requirements of the Pressure Equipment Directive 97/23/EC

Beschreibung der Armaturen / *Description: Butterfly Valve*
- Desponia DN 32 – 1400
- Desponia *plus* DN 32 – 600

Einstufung der Armatur / *Classification of the valves*
Absperrklappen / **Butterfly valves** Desponia DN 32- DN 1400
Absperrklappen / **Butterfly valves** Desponia plus DN 32-600

Fluide Gruppe 1 / *Fluids group 1*		Fluide Gruppe 2 / *Fluids group 2*
Gase / *Gases*	Flüssigkeiten / *Liquids*	Gase / *Gases*
DN25/32-150 PN 2.5-20	DN300 PN20	DN200 PN20
DN200 PN2.5-16	DN350-500 PN16-20	DN250 PN16-20
DN250-350 PN2.5-10	DN600-800 PN10-20	DN300 PN16
	DN900-1200 PN 6-20	DN400-500 PN2.5-10
	DN 1400 PN 2.5-20	DN600-800 PN2.5-6
		DN900-1400 PN2.5

Konformitätsbewertungsverfahren / *Conformity Assessment Procedure* — Module A1

Benannte Stelle für die Kontrolle / *Notified Body for the Inspection* — TÜV International Group TÜV Rheinland, S.L. - N° 1027

Adresse / *Address* — Avenida de Burgos. 114 3ª Planta 28050-Madrid

Zertifikatsnummer / *Certificate number* — DEP.A1.000323

Angewendete Normen / *Technical Standards used* — EN 593, EN 1561, EN 1563, etc

Armaturen ≤ DN 25 fallen unter der DGR 97/23/EG Art. 3.3 und dürfen nicht mit dem CE-Kennzeichen markiert sein. *Valves ≤ DN 25 comply with the PED 97/23/CE Art. 3.3 and are therefore not allowed to be CE-labelled.*

Eine auftragsbezogene Konformitätserklärung wird auf Wunsch ausgestellt.
An order related conformity declaration will be issued on request.

für die Bevollmächtigte Vertretung / *Authorised Person for the Manufacturer* — Managing Director

Michel Heri (*Name*) — Unterschrift: (*Signature*) — Datum: 23.11.2007 (*Date*)

POKYNY PRO ÚDRŽBU

Úvod

Usazeniny nebo zbytky média ve vnitřních prostorách klapky mohou být nebezpečné jak pro člověka tak i pro životní prostředí.
S klapkami se musí zacházet opatrně a před údržbou je důkladně vyčistit.
Za chybně provedenou opravu nepřebírá Fluidtechnik Bohemia žádnou odpovědnost. Údržbu klapky DESPONIA, DESPONIA plus smí provádět pouze proškolený personál. Mohou být použity pouze originální náhradní díly.

1. Sestava DESPONIA

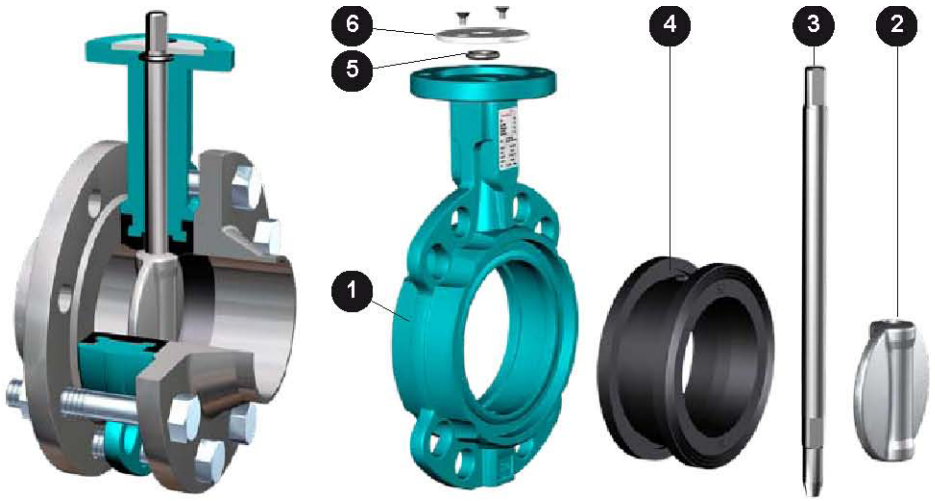

Kusovník	
1	Těleso
2	Kotouč
3	Vřeteno
4	Manžeta
5	O-kroužek
6	Přídržný kotouč+šrouby

2. Demontáž klapky z potrubí:

Před demontáží klapky je nutno zajistit, aby nemohla vytéct nebezpečná média.
Je nutné předem učinit odpovídající bezpečnostní opatření. Pokud je nutno klapky kvůli údržbě nebo čištění z potrubí demontovat, je nezbytné dbát na to, aby se kotouč klapky a manžety nepoškodily.
- Klapky ne úplně uzavírat.
- Šroubové spojení rozpojit a vyjmout.
- Pomocí rozpěrky přírubu od sebe odtlačit a vyjmout klapku.

3. Demontáž:

- Klapku úplně otevřít.
- Sejmout pohon
- Uvolnit šrouby a vyjmout držák kotouče
- Směrem nahoru vyjmout hřídel (pomocí stahováku nebo pomocí sevření čtyřhranu vřetena ve svěráku
- Kotouč klapky vyjmout z manžety
- Manžetu na jednom místě uvolnit, srdcovitě stlačit a vytáhnout z tělesa

4. Montáž

- Díly klapky očistit. Kde je to možné, součásti ošetřete silikonovým nebo podobným olejovým sprejem (ulehčí to montáž).
- Při montáži manžety dávejte pozor na to, aby se větší vrtání vřetene nacházelo na horním dílu klapky (horní vedení klapky je větší než spodní)
- Manžetu srdcovitě stiskněte, horní díl manžety vložte do tělesa tak, aby otvory v manžetě lícovaly s otvory v tělese klapky
- Kotouč klapky s čtyřhranem vřetene nasadit ze spodu. Dbejte na to, aby se přitom manžeta nepoškodila.
- Navléknout vřeteno přes manžetu a kotouč (kotouč přitom lehce pootáčet)
- Osu čtyřhranu vřetene na osu kotouče klapky namontovat. Vřeteno stisknout a vytlačit vzduch ze spodního prostoru vřetene, zatímco manžetu stahovákem lehce nadzvedneme.
- Znovu nasadíme pohon.

Před znovuuvedením do provozu je nutná zkouška těsnosti podle DIN 3230, díl 3 a provést zkoušky na funkčnost. Nakonec dát kotouč do mírně otevřené polohy tak, aby nevyčníval z tělesa. Tato poloha by měla být udržována až do dokončení montáže.

Skladování:
Klapky DESPONIA /DESPONIA plus při skladování chraňte před prachem a vlhkostí.

Instalace do potrubí a kontrola funkčnosti:
Dbejte návodů na instalaci klapky DESPONIA.

Technická data jsou nezávazná. Neobsahují žádné zajištění vlastností.

Veškeré změny vyhrazeny

Copyright © by InterApp

FLUIDTECHNIK BOHEMIA, s.r.o. ,Olomoucká 87, CZ- 627 00 Brno
tel.: ++420 548 426 811 • tel.: ++420 548 213 233-5 • fax: ++420 548 213 238
e-mail: brno @ fluidbohemia.cz • http: // www.fluidbohemia.cz
NONSTOP linka technické podpory: 548 426 832